Problema 3 (1,5 puntos)

Sean A, B, C y D puentes con encaminamiento fijado en origen que unen los segmentos X, Y y Z según la figura. H1 es un terminal o host que emite una trama exploradora de todas las rutas. Indicar el contenido de las tramas exploradoras de todas las rutas que ve el terminal H2 como consecuencia de la que envió H1.

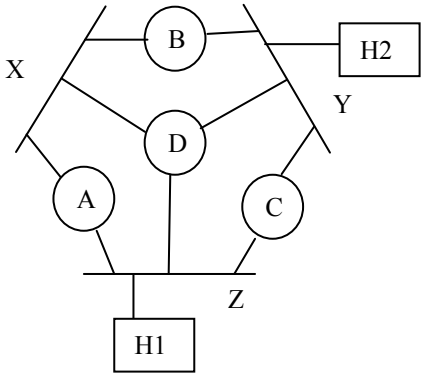

Ejemplo:
Si la red fuera la siguiente:

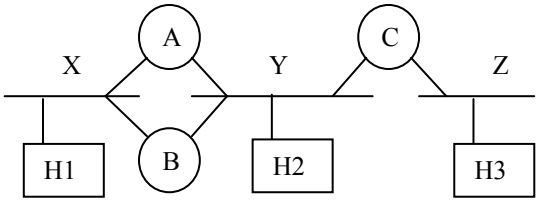

Lo que ve el terminal H2 es:
XAY
XBY
Lo que ve el terminal H3 es:
XAYCZ
XBYCZ

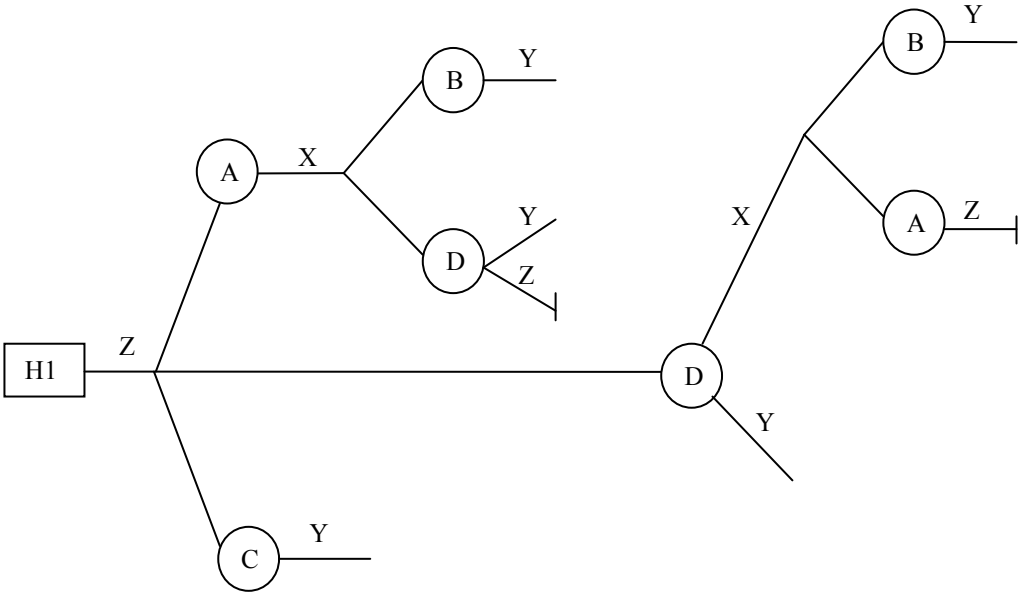

Solución

Lo que ve el terminal H2 es:

ZAXBY
ZAXDY
ZDXBY
ZDY
ZCY
Nota: como el terminal H2 está en Y, no hace falta desarrollar el árbol una vez que pasa por Y, ya que no va a volver a pasar por Y.